Montagehandleiding

Originele Plisséhordeur | Op de dag

NL

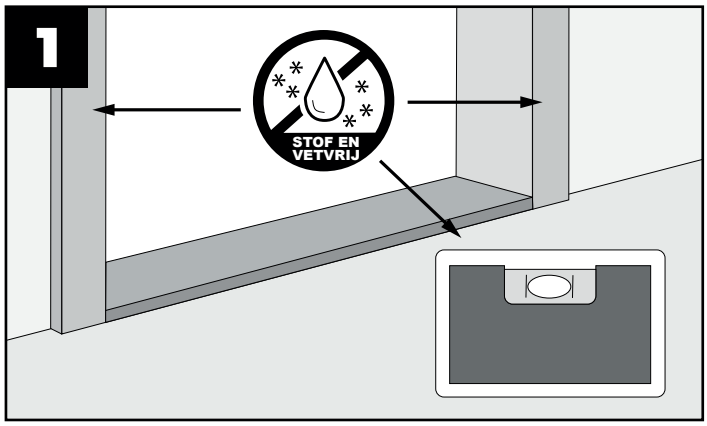

Stap 1: De plisséhordeur dient op een vlakke ondergrond gemonteerd te worden. Controleer of het kozijn overal haaks/waterpas is. **LET OP:** het kozijn en de ondergrond dienen droog, stof- en vetvrij te zijn.

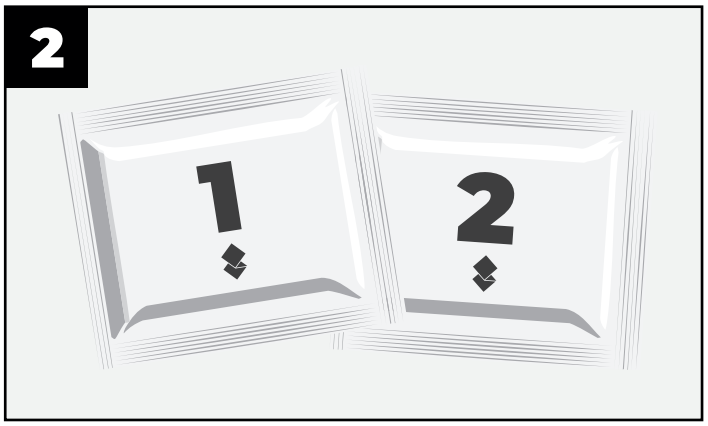

Stap 2: Gebruik de meegeleverde doekjes om het kozijn te ontvetten en te primeren. **LET OP:** wrijf de doekjes maar in één richting en raak alleen het gedeelte van het kozijn waar de montageprofielen geplaatst gaan worden. Laat de primer 3 tot 5 minuten intrekken.

Stap 3: Plaats het meegeleverde hoekstuk tussen de verstek gezaagde montageprofielen en tik deze gelijkmatig in elkaar met een kunststof hamer. Houd de in elkaar getikte montageprofielen voor het kozijn en begin met het verwijderen van de tape. Start in de hoeken en begin eerst met het verwijderen van een klein stukje tape. Plak het frame nu vast en controleer of hij waterpas is, verwijder daarna de rest van de tape vanaf de hoek naar beneden en naar links of rechts.

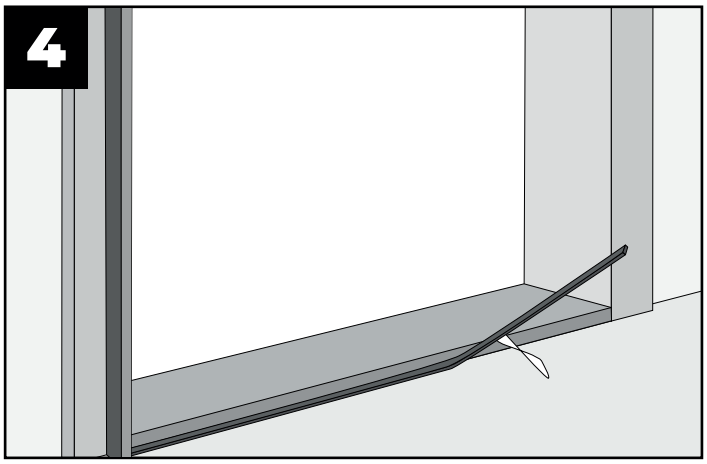

Stap 4: Plaats de onderrail recht tegenover het horizontale montageprofiel en volledig tegen het verticale montageprofiel aan. Verwijder de tape en druk de onderrail goed aan.
LET OP: heeft u gekozen voor een aluminium ondergeleider dient u deze vast te schroeven.

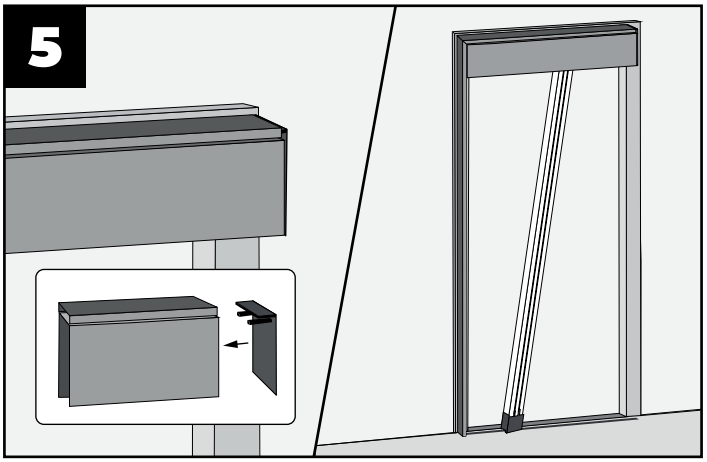

Stap 5: Klik de bovenrail vanaf onder in horizontale montage-profiel. Plaatst hierna de kunststof eindkap aan de sluitzijde in de bovenrail en het montageprofiel. (Indien nodig kunt u deze met een kunststofhamer voorzichtig aantikken.) Als de sluitzijde tegen een muur of kozijn uitkomt hoeft de eindkap niet gemonteerd te worden. Plaats hierna het gesloten gaaspakket op de onderrail met de bovenkant in de bovenrail. Klik deze vervolgens vast tegen het verticale montageprofiel.

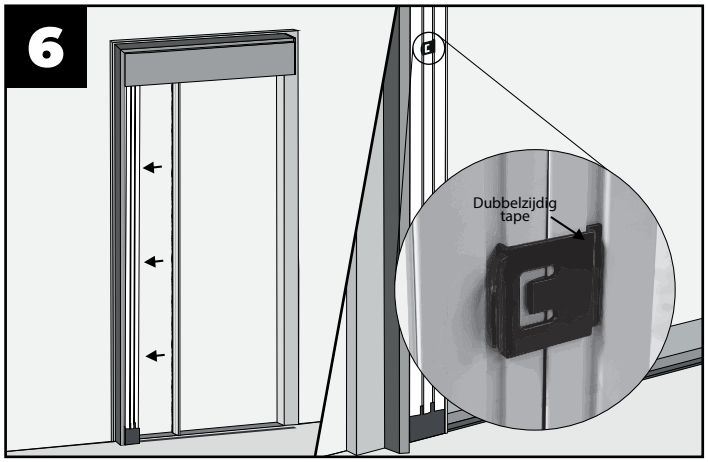

Stap 6: Klik het bijgeleverde borstelprofiel vast op het gaaspakket. Het borstelprofiel is net zo lang als de deur. Voor hordeuren vanaf 1300 mm leveren wij een sluitclip mee, omdat het extra gaas bij bredere deuren ervoor kan zorgen dat de deur licht openspringt. Dit is een natuurlijke reactie van het gaas door veelvuldig openen en sluiten. De clip voorkomt zichtbaar gaas, behoudt een strak design en is eenvoudig te monteren met dubbelzijdig tape op de treklijst. De dubbelzijdige tape zit al op de sluitclip.

Montageanleitung

Originale Plissee-Insektenschutztür | Vorliegende Montage

DE

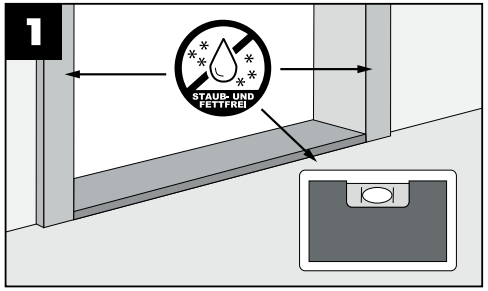

Schritt 1: Die Plissee-Insektenschutztür ist auf einem ebenen, tragfähigen Untergrund zu montieren. Vor der Montage ist zu prüfen, ob der Fensterrahmen über die gesamte Fläche rechtwinklig und waagerecht ausgerichtet ist. **Hinweis:** Fensterrahmen und Montagefläche müssen trocken sowie frei von Staub, Schmutz und Fett sein.

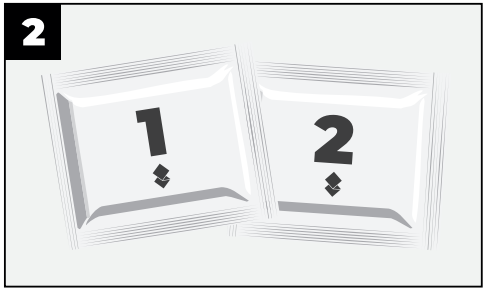

Schritt 2: Reinigen und entfetten Sie die Montagefläche mithilfe der mitgelieferten Reinigungstücher. **Hinweis:** Wischen Sie ausschließlich in eine Richtung und berühren Sie nur die Bereiche, auf denen die Montageprofile angebracht werden. Lassen Sie die Grundierung 3 bis 5 Minuten einwirken.

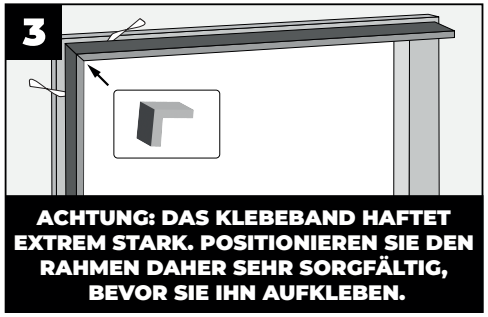

Schritt 3: Platzieren Sie das mitgelieferte Eckstück zwischen den auf Gehrung gesägten Montageprofilen und klopfen Sie diese gleichmäßig zusammen. Halten Sie die zusammengesteckten Montageprofile an den Rahmen und beginnen Sie mit dem Entfernen des Klebebands. Beginnen Sie dabei immer in den Ecken und lösen Sie zunächst nur ein kleines Stück des Klebebands. Befestigen Sie nun den Rahmen und überprüfen Sie, ob er waagerecht ausgerichtet ist. Entfernen Sie anschließend den restlichen Teil des Klebebands von der Ecke aus nach unten sowie nach links oder rechts.

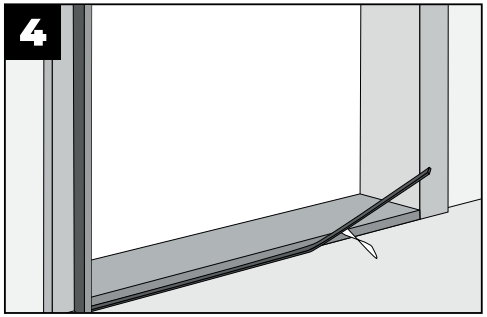

Schritt 4: Positionieren Sie die Unterschiene fluchtend gegenüber dem horizontalen Montageprofil und vollständig anliegend am vertikalen Montageprofil. Entfernen Sie den Schutzfilm des Klebebands und drücken Sie die Unterschiene gleichmäßig und fest an. **Hinweis:** Bei Verwendung einer Aluminium-Bodenführung ist diese zusätzlich mechanisch zu verschrauben.

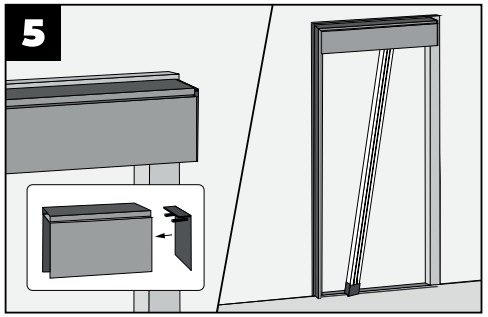

Schritt 5: Klicken Sie die Oberschiene in das horizontale Montageprofil ein. Setzen Sie anschließend die Kunststoff-Endkappe auf der Schließseite in die Oberschiene und das Montageprofil ein. Bei Bedarf kann die Endkappe vorsichtig mit einem Kunststoffhammer eingesetzt werden. Grenzt die Schließseite direkt an eine Wand oder einen Fensterrahmen, entfällt die Montage der Endkappe. Setzen Sie das geschlossene Plissee-Gewebe-Paket auf die Unterschiene auf. Führen Sie anschließend die Oberseite in die Oberschiene ein und drücken Sie das Gewebe-Paket gleichmäßig gegen das vertikale Montageprofil, bis es hörbar einrastet.

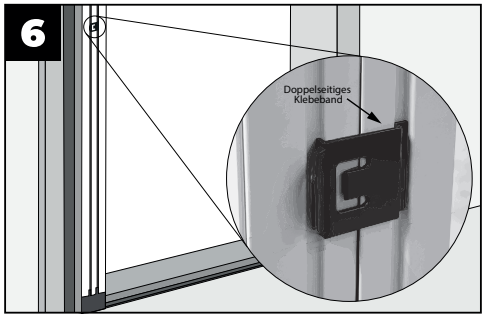

Schritt 6: Für Plissee-Insektenschutztüren ab 1.300 mm liefern wir einen Schließclip mit, da das zusätzliche Gewebe bei breiteren Türen dazu führen kann, dass sich die Tür leicht öffnet. Dies ist eine natürliche Reaktion des Gewebes bei häufigem Öffnen und Schließen. Der Clip verhindert sichtbar hervorstehendes Gewebe, bewahrt ein klares, modernes Design und lässt sich einfach mit dem bereits angebrachten doppelseitigen Klebeband an der Griffleiste montieren.

Assembly instructions

Original pleated screen door | On the frame installation

EN

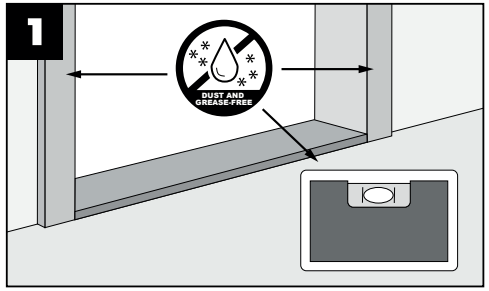

Step 1: The pleated insect screen door must be installed on a flat, stable surface. Before installation, check that the window frame is square and level across its entire surface. **Note:** The window frame and installation surface must be dry and free of dust, dirt and grease.

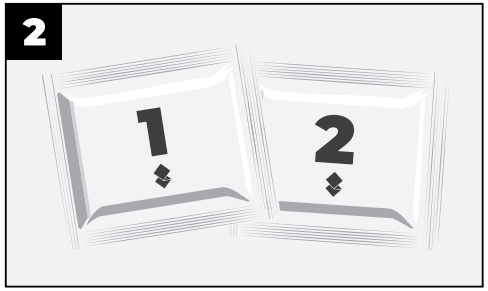

Step 2: Clean and degrease the mounting surface using the cleaning cloths provided. **Note:** Wipe in one direction only and touch only the areas where the mounting profiles will be attached. Allow the primer to soak in for 3 to 5 minutes.

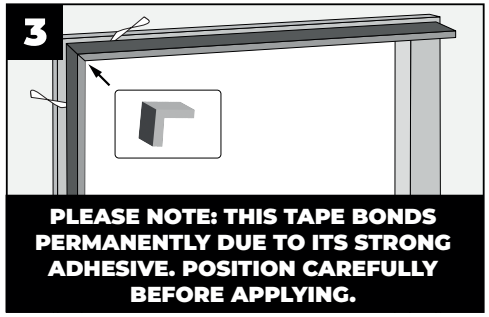

Step 3: Place the supplied corner piece between the miter-cut mounting profiles and tap them together evenly. Hold the assembled mounting profiles in front of the frame and start removing the tape. Always start in the corners and begin by removing a small piece of tape. Now stick the frame in place and check that it is level, then remove the rest of the tape from the corner downwards and to the left or right.

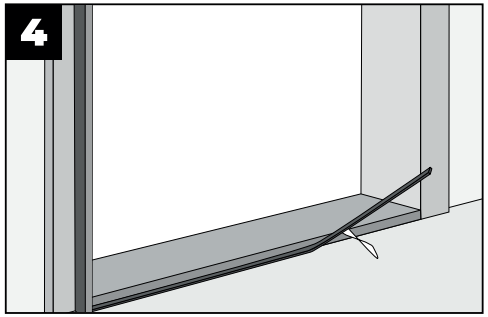

Step 4: Position the bottom rail so that it is aligned with the horizontal mounting profile and completely flush with the vertical mounting profile. Remove the protective film from the adhesive tape and press the bottom rail down evenly and firmly. **Note**: If using an aluminium floor guide, this must also be secured mechanically with screws.

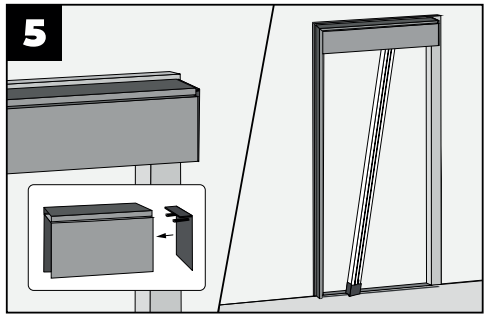

Step 5: Click the top rail into the horizontal mounting profile. Then insert the plastic end cap on the closing side into the top rail and the mounting profile. If necessary, the end cap can be carefully inserted using a plastic hammer. If the closing side is directly adjacent to a wall or window frame, the end cap does not need to be installed. Place the closed pleated fabric package onto the bottom rail. Then insert the top into the top rail and press the fabric package evenly against the vertical mounting profile until it audibly clicks into place.

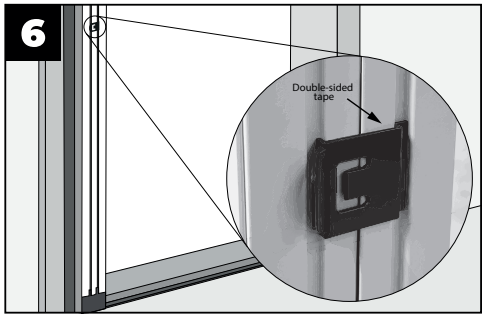

Step 6: For pleated mesh doors measuring 1300 mm or more, we supply a closing clip, as the extra mesh on wider doors can cause the door to spring open slightly. This is a natural reaction of the mesh due to frequent opening and closing. The clip prevents visible mesh, maintains a sleek design, and is easy to install with double-sided tape on the pull bar. The double-sided tape is already attached to the closing clip.